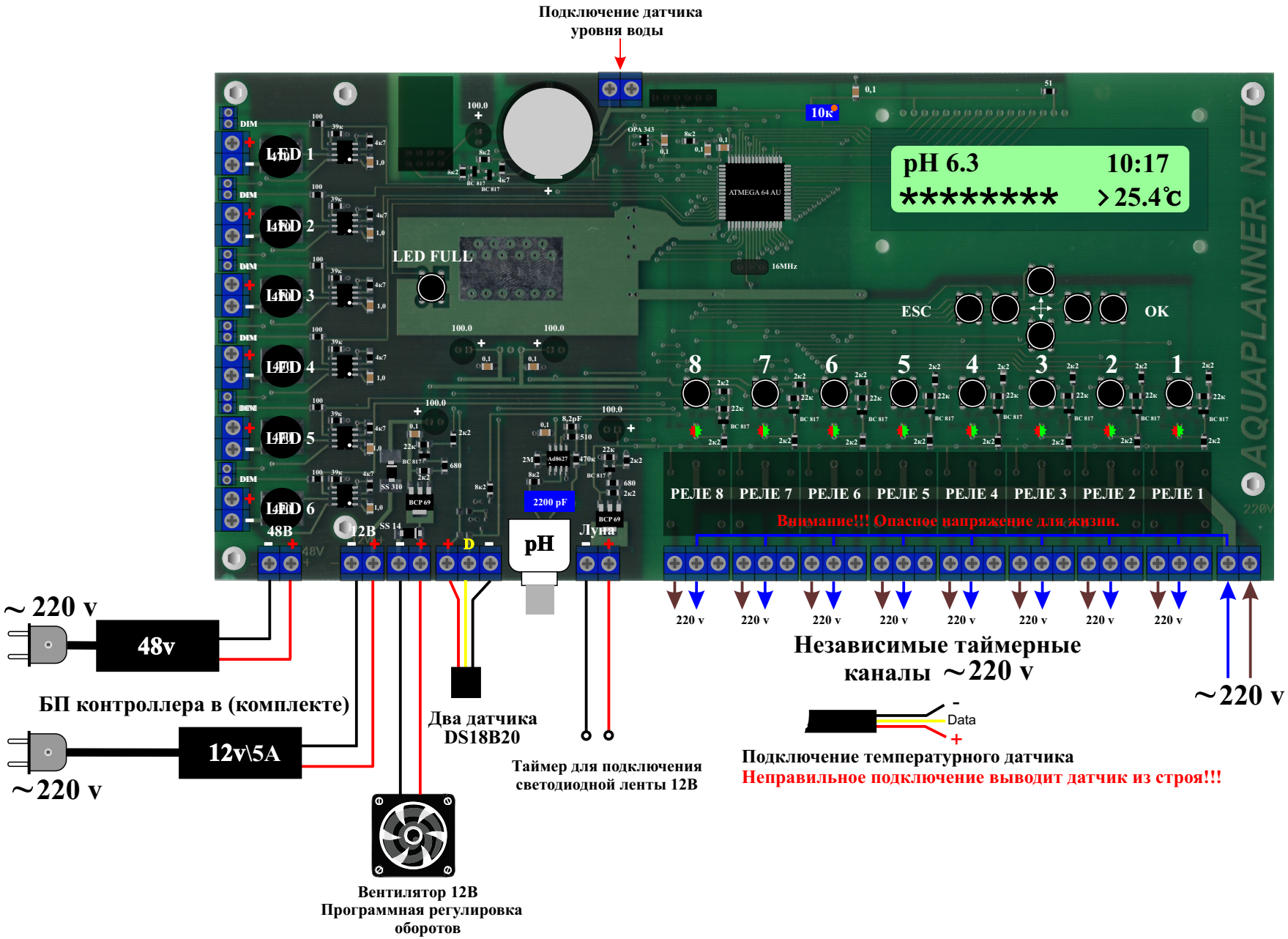Схема подключения универсального контроллера AQUAPLANNER NET WIFI